Bidet **Meno** monoforo
cm 50 x 36 h 42

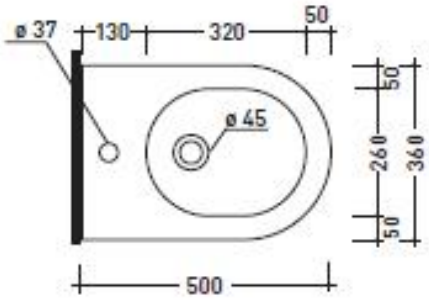

vista zenitale / zenital view

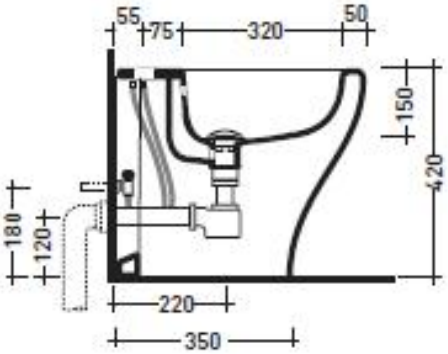

sezione longitudinale / section

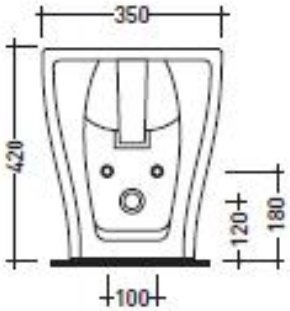

vista retro / back view

Vaso **Meno** scarico s/p
cm 50 x 36 h 42

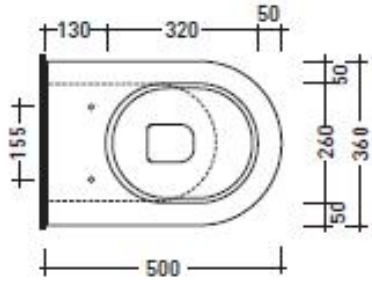

vista zenitale / zenital view

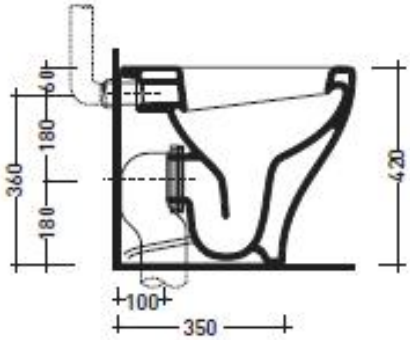

sezione longitudinale / section

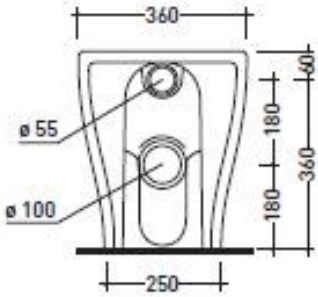

vista retro / back view